Консоль

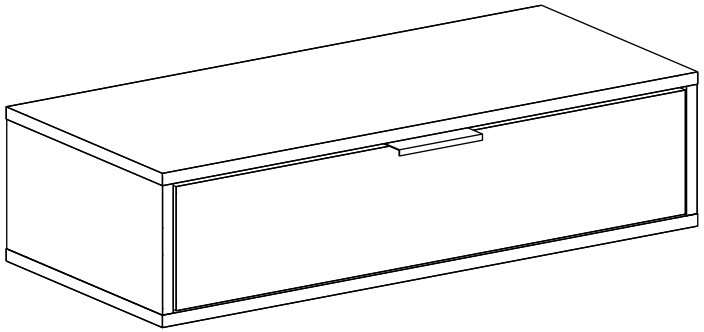

Таблица комплектности фурнитуры

Шкант 8х30мм 10шт	Навес 2шт	Шток эксцентрика 12шт	Крепление к стене 2 к-та	Гвоздь 17шт
Заглушка 12шт	Эксцентрик 12шт	Саморез 3.5*16 18шт	Ручка 1шт	Направляющие 1к-т

Евровинт 4шт	Заглушка евровинта 4шт

1 x2

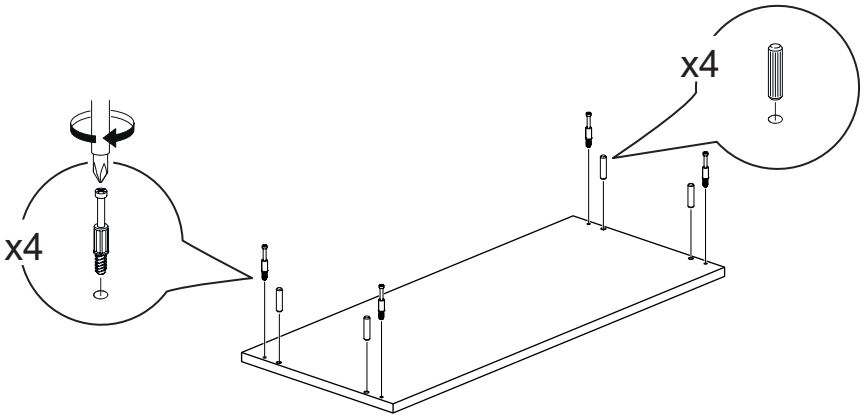

2

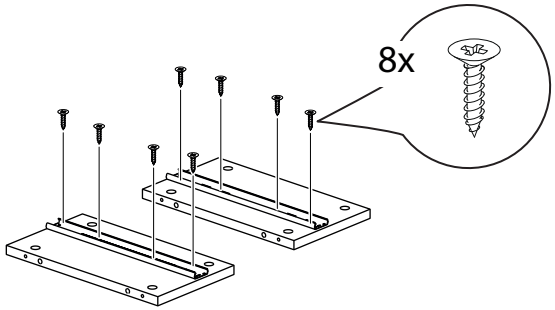

3

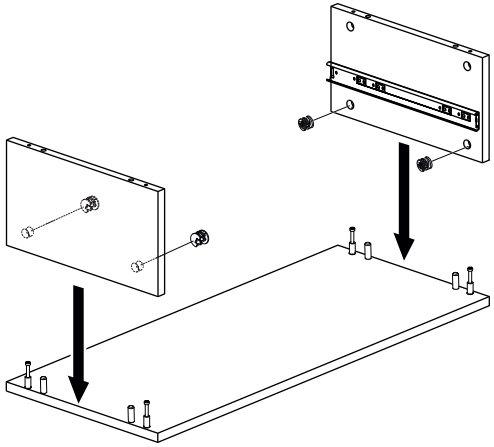

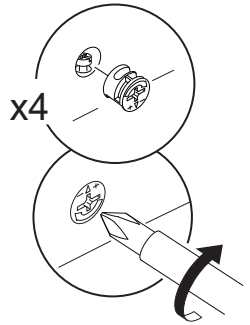

4

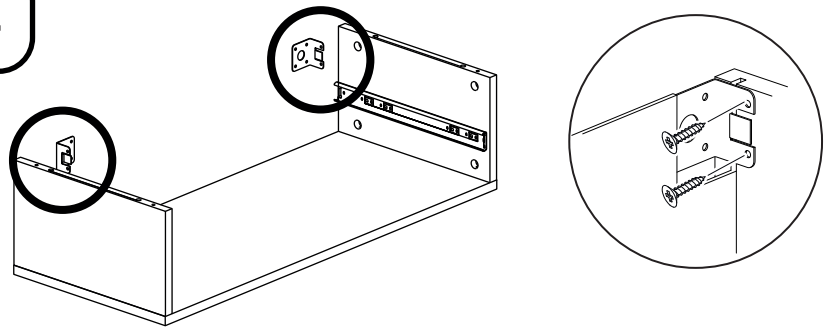

5

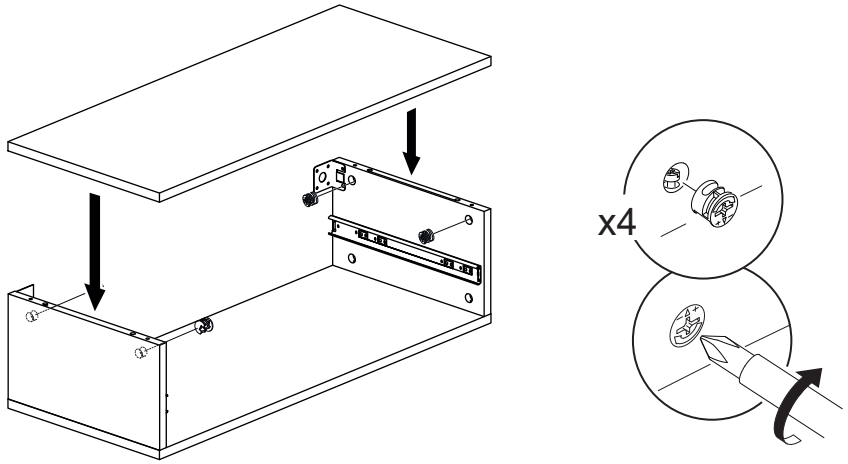

6

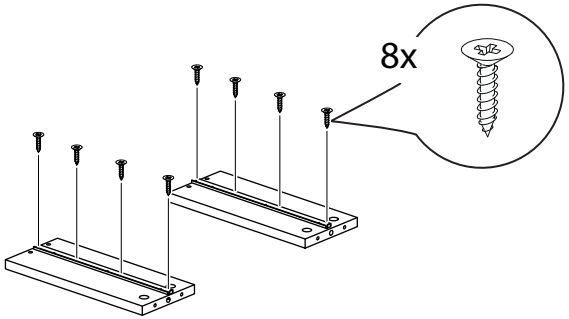

7

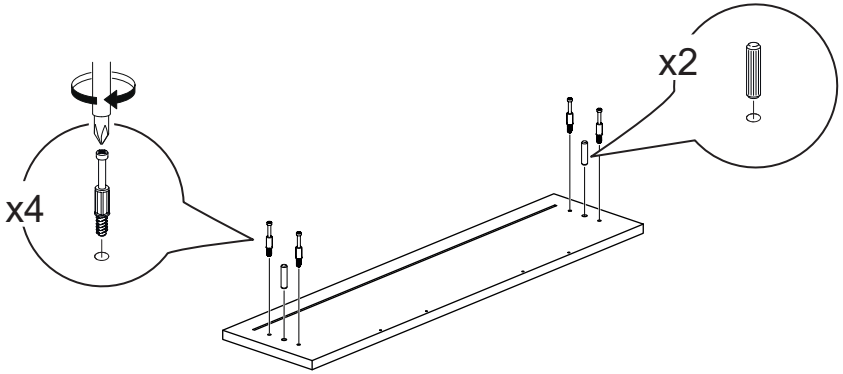

8

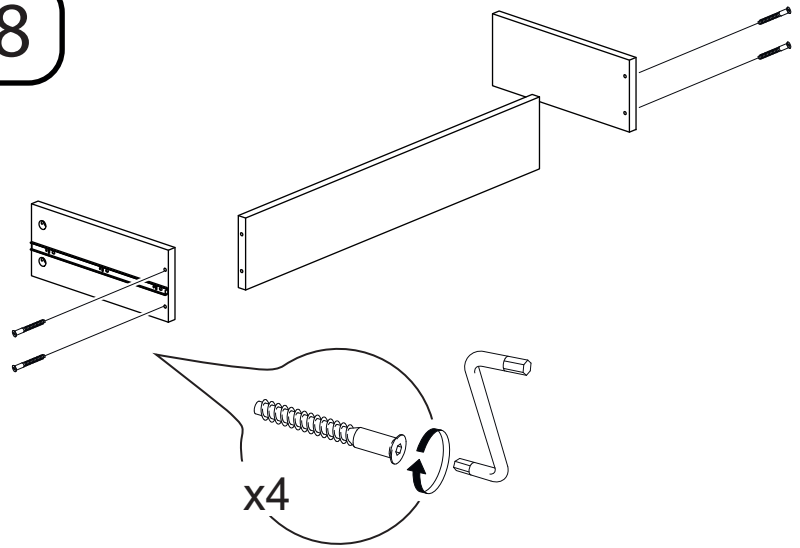

8

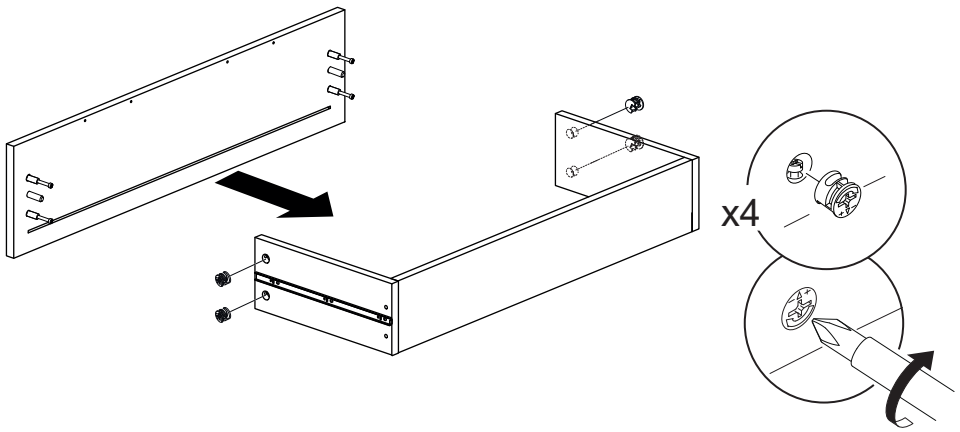

9

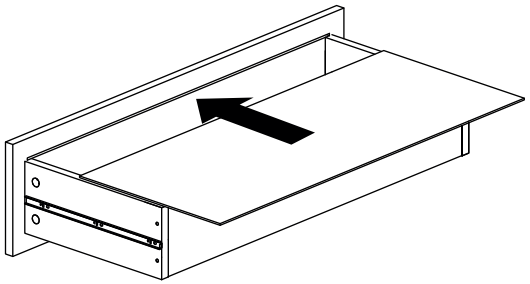

10

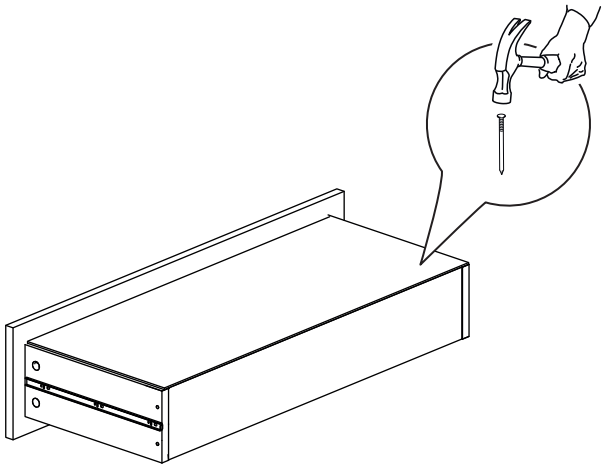

11

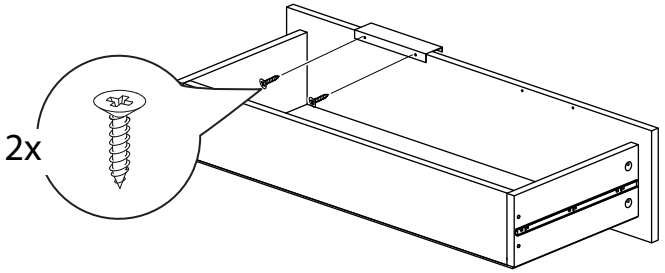

12

