Консоль
Гранд Волна

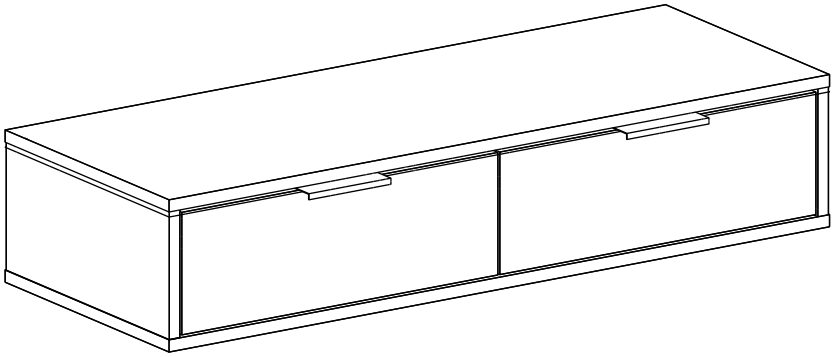

Таблица комплектности фурнитуры

Шкант 8х30мм 10шт	Навес 4шт	Шток эксцентрика 14шт	Крепление к стене 4 к-та	Гвоздь 28шт
Заглушка 14шт	Эксцентрик 14шт	Саморез 3.5*16 40шт	Ручка 2шт	Направляющие 2к-т

Евровинт 14шт	Заглушка евровинта 14шт

1

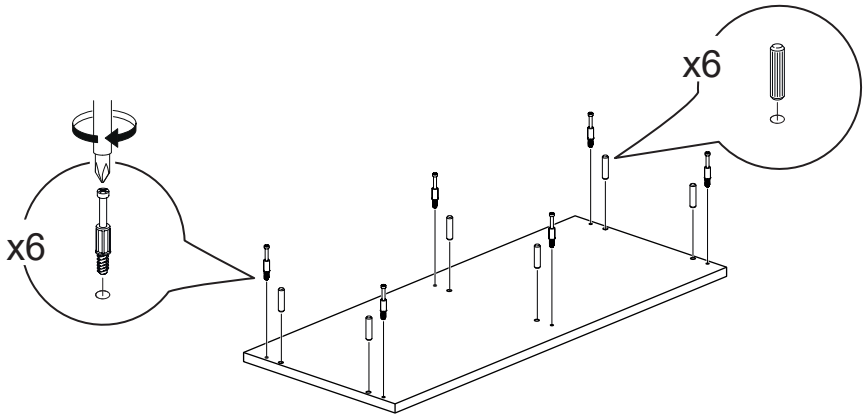

2

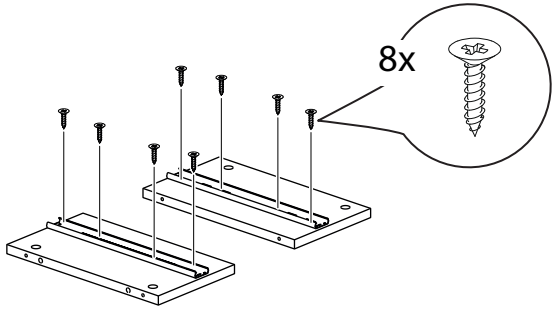

3

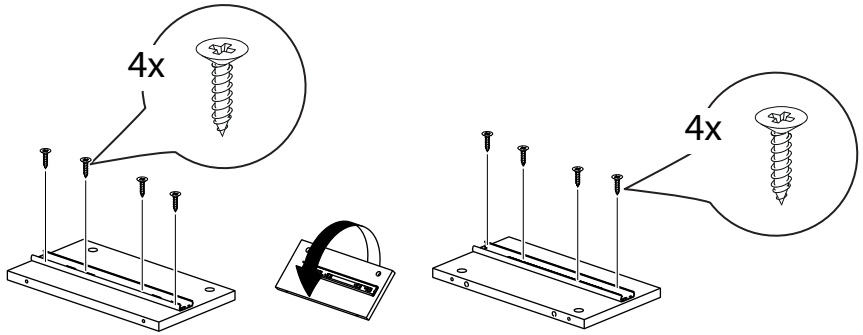

4

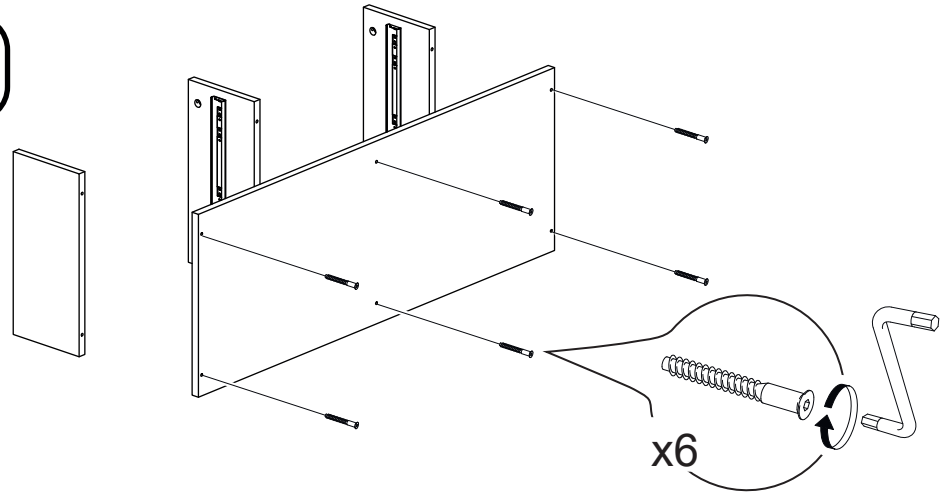

5

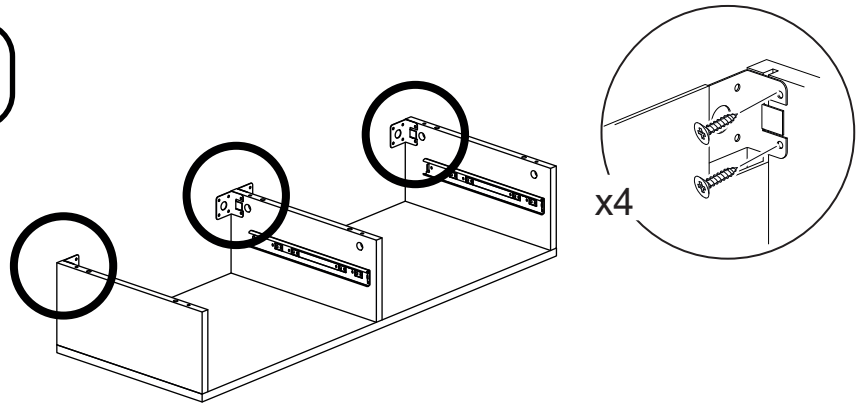

6

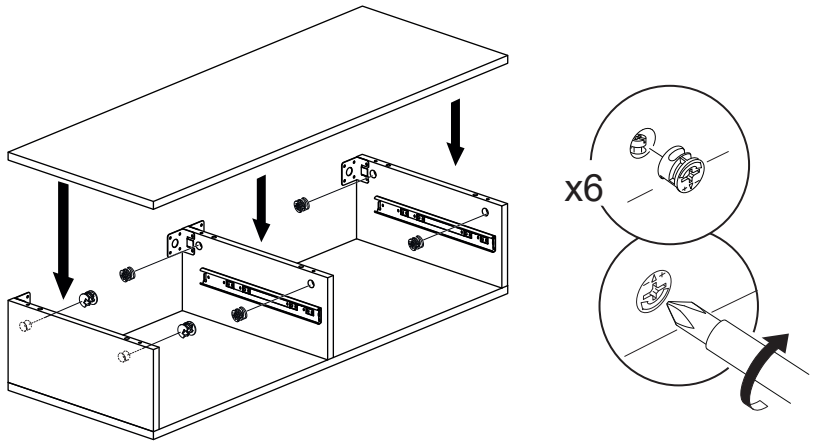

7 x2

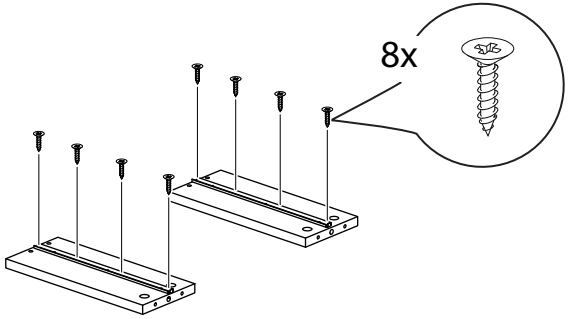

8 x2

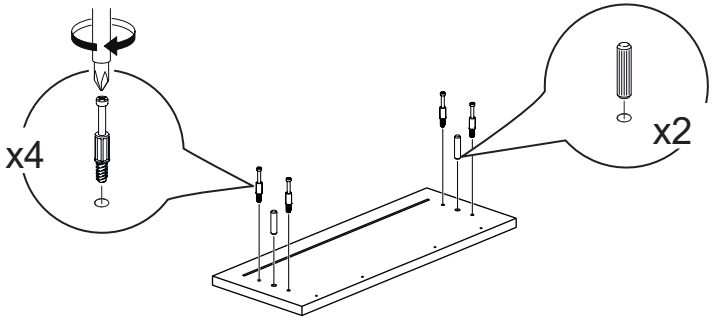

9 x2

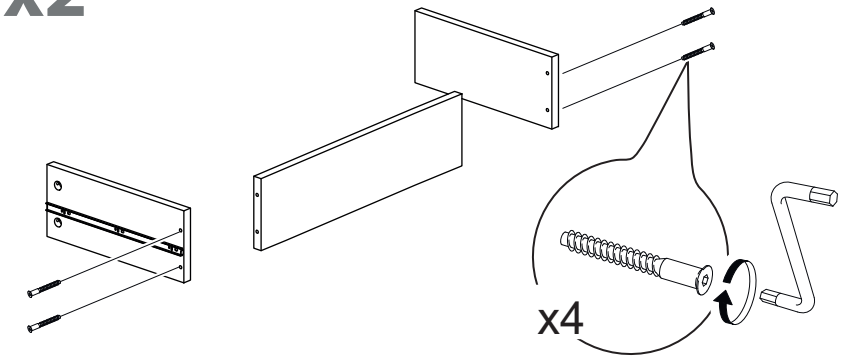

10 x2

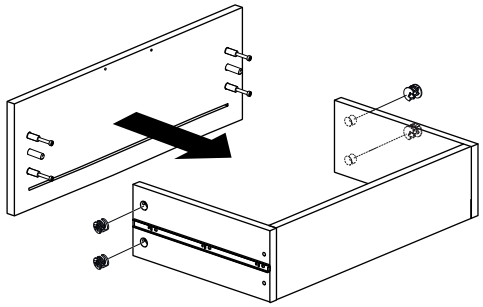

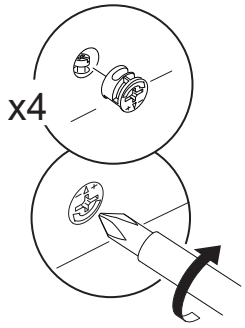

11 x2

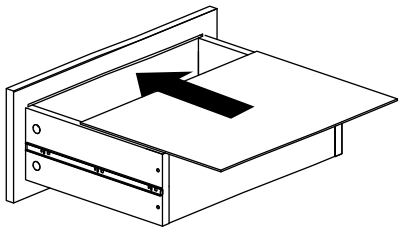

12 x2

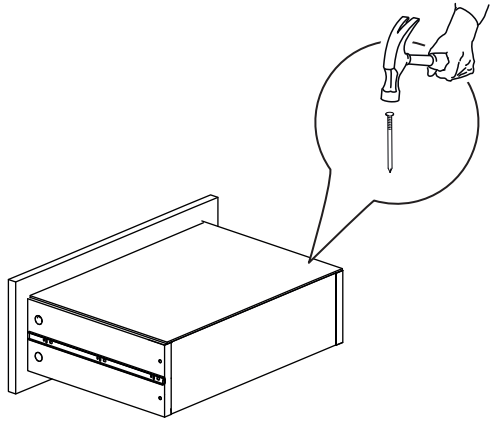

13 x2

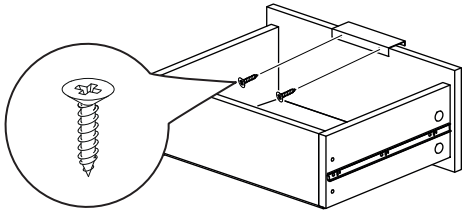

14

